Strålkastare

SPIDER+

IP66





Strålkastare IP66

SPIDER+ 20 & SPIDER+ 30 är nästa generation av den populära SPIDER-serien. Med robust konstruktion, hög energieffektivitet och modern design levererar de pålitlig belysning i både inomhus- och utomhusmiljöer. Serien kombinerar stilren estetik med teknisk precision – en flexibel lösning för projekt som kräver både prestanda och hållbarhet.

SPIDER+ levereras med komplett med 0,7 m färdigkopplad kabel H05RN-F 3G1 mm² för en ännu snabbare och smidigare installation.

SPIDER+ 10 [IP65]

Färg	E.nr	W	lm	K	Spridning
Svart	77 669 78	9,5	977	3000	Symmetrisk
Svart	77 669 79	9,5	1060	4000	Symmetrisk

L80 B10 66.800h

SPIDER+ 10 KIT [IP65]

Färg	E.nr	W	lm	K	Spridning
Svart	77 669 76	9,5	977	3000	Symmetrisk
Svart	77 669 77	9,5	1060	4000	Symmetrisk

L80 B10 66.800h

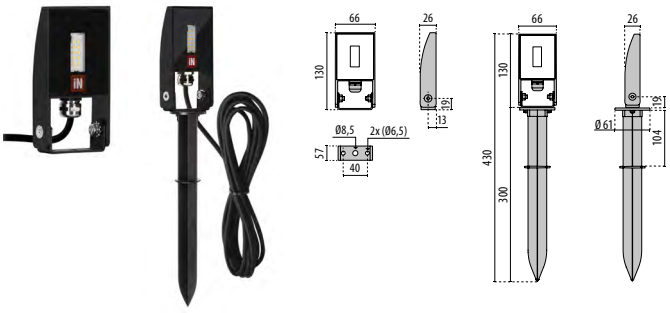

SPIDER+ 20

Färg	E.nr	W	lm	K	Spridning
Svart	77 706 47	51	5921	3000	Symmetrisk
Svart	77 706 48	51	6179	4000	Symmetrisk
Svart	77 706 45	51	5754	3000	Asymmetrisk 35°
Svart	77 706 46	51	6005	4000	Asymmetrisk 35°

L70 B10 70.000h

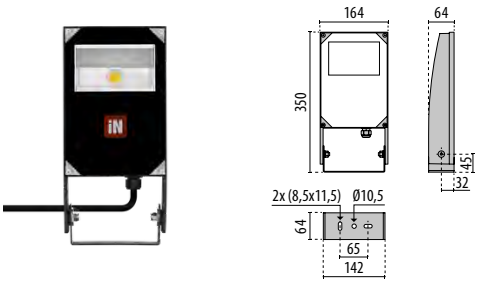

SPIDER+ 30

Färg	E.nr	W	lm	K	Spridning
Svart	77 706 51	101	11486	3000	Symmetrisk
Svart	77 706 52	101	11987	4000	Symmetrisk
Svart	77 706 49	101	11162	3000	Asymmetrisk 35°
Svart	77 706 50	101	11649	4000	Asymmetrisk 35°

L70 B10 70.000h

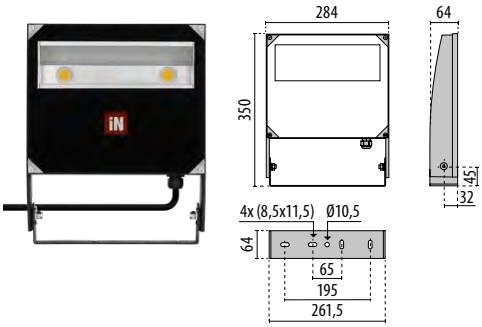





Scan interlight AB
Scan Interlight AB
Arnegårdsgatan 10
431 49 Mölndal
Tel: +46 (0)31 27 00 69
info@scaninterlight.se
www.scaninterlight.se

PERFORMANCE IN LIGHTING | powered by GEWISS

Säljs och lagerhålls av din elgrossist

09.2025