Strålkastare

GUELL+

IP66





Scan interlight AB

GUELL 0 KIT

Färg	E.nr	W	lm	K	Spridning
Svart	77 617 11	15	1603	4000	Symmetrisk
Vit	77 617 50	15	1603	4000	Symmetrisk
Svart	77 647 93	28	3162	4000	Symmetrisk
Vit	77 647 94	28	3162	4000	Symmetrisk

L70 B10 150.000h
Finns även i 3000K och 5000K.

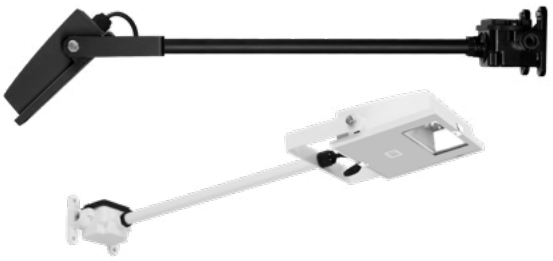

Lathund för montagehöjd

Skylthöjd	GUELL 0 KIT 15W Väggarm 0,6m c/c 1,25m	GUELL 0 KIT 28W Väggarm 0,6m c/c 1,5m
1m	✓	
2m	✓	✓
3m		✓

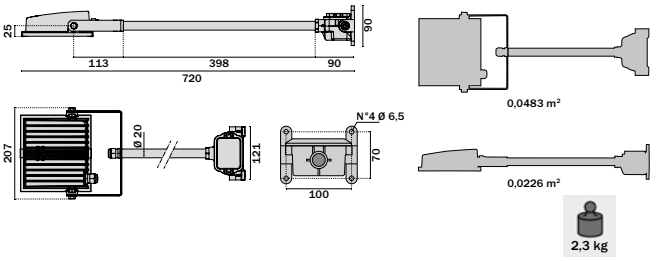

GUELL 0

Färg	E.nr	W	lm	K	Spridning
Grå	77 616 85	15	1603	4000	Symmetrisk
Grå	77 647 91	28	3162	4000	Symmetrisk
Grå	77 616 87	15	1589	4000	Asymmetrisk 30°
Grå	77 647 92	28	3167	4000	Asymmetrisk 30°

L70 B10 150.000h
Finns även i 3000K och 5000K.



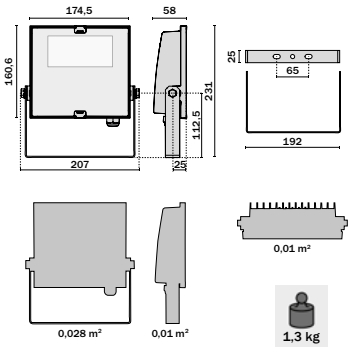

NYHET GUELL+ 1

Färg	E.nr	W	lm	K	Spridning
Grå	77 616 37	36	5555	4000	Symmetrisk
Grå	77 616 36	51	7070	4000	Symmetrisk
Grå	77 616 39	36	5270	4000	Asymmetrisk 40°
Grå	77 616 38	51	6705	4000	Asymmetrisk 40°

L80 B10 160.000h
Finns med DALI vid förfrågan.
Finns även i 3000K och 5000K.



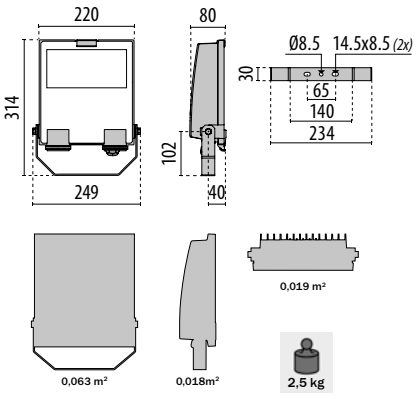

NYHET GUELL+ 2

Färg	E.nr	W	lm	K	Spridning
Grå	77 616 35	74	10880	4000	Symmetrisk
Grå	77 616 34	103	14030	4000	Symmetrisk
Grå	77 668 90	149	21770	4000	Symmetrisk
Grå	77 616 29	74	10635	4000	Asymmetrisk 40°
Grå	77 616 32	103	13665	4000	Asymmetrisk 40°
Grå	77 668 91	149	21505	4000	Asymmetrisk 40°

74W & 103W L80 B10 160.000h
149W L80 B10 65.000h
Finns med DALI vid förfrågan.
Finns även i 3000K och 5000K.



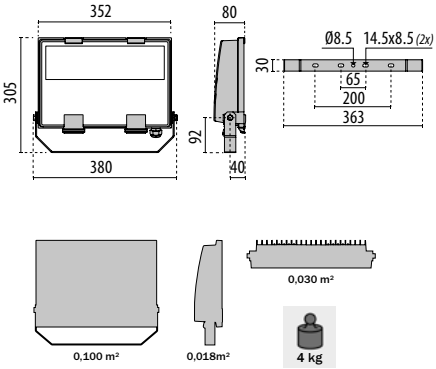

GUELL+ 2.5

Färg	E.nr	W	lm	K	Spridning
Grå	77 645 28	153	22440	4000	Symmetrisk
Grå	77 668 92	193	26230	4000	Symmetrisk
Grå	77 645 41	212	27740	4000	Symmetrisk
Grå	77 645 27	153	21970	4000	Asymmetrisk 40°
Grå	77 668 93	193	25855	4000	Asymmetrisk 40°
Grå	77 645 38	212	27200	4000	Asymmetrisk 40°

L80 B10 78.000h
Finns med DALI vid förfrågan.
Finns även i 3000K och 5000K.



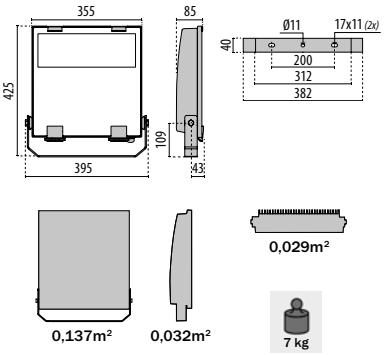

SPD 10 kV
Överspänningsskydd

GUELL 3

Färg	E.nr	W	lm	K	Spridning
Grå	77 681 46	250	32336	4000	Symmetrisk
Grå	77 681 48	291	38812	4000	Symmetrisk
Grå	77 681 45	250	32534	4000	Asymmetrisk 40°
Grå	77 681 47	291	36328	4000	Asymmetrisk 40°
Grå	77 645 29	231	27496	4000	Asymmetrisk 50°
Grå	77 645 30	305	35814	4000	Asymmetrisk 50°

250W, 291W L80 B10 100.000h
231W, 305W L80 B10 55.000h
Finns med DALI vid förfrågan.
Finns även i 3000K och 5000K.



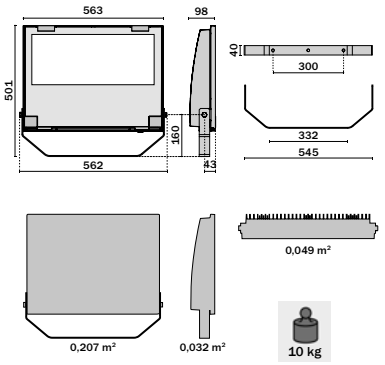

SPD 10 kV
Överspänningsskydd

GUELL 4

Färg	E.nr	W	lm	K	Spridning
Grå	77 624 76*	428	55187	4000	Symmetrisk
Grå	77 624 75*	428	50539	4000	Asymmetrisk 40°
Grå	77 645 31**	448	52346	4000	Asymmetrisk 50°

428W L70 B10 130.000h
448W L80 B10 55.000h
*Med 1-10V
** Med Dali
Finns även i 3000K och 5000K.



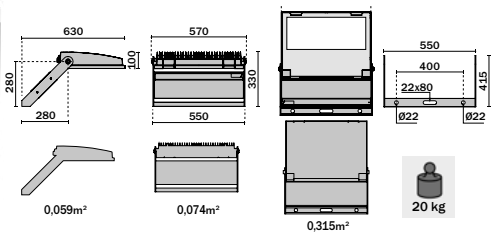

SPD 10 kV
Överspänningsskydd

Montagehöjd GUELL Asymmetrisk 40°

Höjd: 5m GUELL 1 36W 77 616 39 10x10m = 20lux	Höjd: 6m GUELL 1 51W 77 616 38 10x10m = 25lux	Höjd: 7m GUELL 2 74W 77 616 29 15x15m = 20lux	Höjd: 8m GUELL 2 103W 77 616 32 15x15m = 25lux
Höjd: 10m GUELL 2.5 153W 77 645 27 20x20m = 20lux	Höjd: 12m GUELL 2.5 212W 77 645 38 20x20m = 30lux	Höjd: 18m GUELL 3 291W 77 681 47 25x25m = 25lux	Höjd: 24m GUELL 4 428W 77 624 75 30x30m = 20lux

Tillbehör	GUELL 0	GUELL 1	GUELL 2	GUELL 2.5	GUELL 3	GUELL 4
[1] Väggarm galv 0,5m		77 651 33	77 651 33			
[1] Väggarm galv 1,0m		77 640 88	77 640 88	77 645 44	77 617 02	
[2] Skyddsgaller		77 616 41	77 615 57	77 645 47	77 616 98	77 616 98
[3] Skärm			77 616 56	77 645 48	77 616 99	77 616 99
[4] Lamellbländskydd symmetriskt		77 616 42	77 616 40			
[4] Lamellbländskydd asymmetriskt		77 616 43	77 615 58			
[5] Röradapter Ø50 till 60mm	77 617 77	77 617 77	77 617 77	77 617 77	77 617 77	
[5] Röradapter Ø60 till 76mm		77 273 87	77 273 87	77 273 87	77 273 87	
[6] Strålkastarbalk Ø60–76mm	77 794 06	77 794 06	77 794 06	77 794 06	77 794 06	77 794 06
[7] Stolptoppfäste, enkelt		77 616 66	77 615 62	77 645 45	77 617 00	
[8] Stolptoppfäste, dubbelt		77 616 69	77 615 59	77 645 46	77 617 01	
[9] Stolpfäste enkelt Ø60–76mm	77 643 75	77 643 75	77 643 75	77 643 75		
[10] Stolpfäste dubbelt Ø60–76mm	77 643 76	77 643 76	77 643 76	77 643 76		
[11] T-balk till trästolpe	77 794 51	77 794 51	77 794 51	77 794 51	77 794 51	77 794 51
[12] Fästplåt till fasad	77 619 46	77 619 46	77 619 47	77 619 47	77 619 48	
[13] Fästplåt till arm		77 624 24	77 624 24	77 624 24		
[13] Fästplåt till GUELL 0 KIT	77 632 97					
[14] Rörfäste till stolpe Ø60mm	77 698 79	77 698 79	77 698 79			
[15] Rörfäste m. fästplåt till arm	77 644 60	77 644 61	77 644 61			
[16] Ytterhörnfäste		77 625 99	77 625 99	77 625 99		
[17] Trevägsfäste Ø76mm		77 639 03	77 639 03	77 639 03	77 639 03	
[18] Fyrvägsfäste Ø76mm		77 639 04	77 639 04	77 639 04	77 639 04	



[1] Väggarm

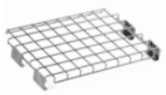

[2] Skyddsgaller



[3] Skärm



[4] Lamellbländskydd



[5] Röradapter



[6] Strålkastarbalk



[7] Stolptoppfäste, enkelt



[8] Stolptoppfäste, dubbelt



[9] Stolpfäste, enkelt



[10] Stolpfäste, dubbelt



[11] T-balk till trästolpe



[12] Fästplåt till fasad



[13] Fästplåt till arm



[14] Rörfäste



[15] Rörfäste m. fästplåt till arm



[16] Ytterhörnfäste



[17] Trevägsfäste



[18] Fyrvägsfäste

Scan interlight AB

Scan Interlight AB
Arnegårdsgatan 10
431 49 Mölndal

Tel: +46 (0)31 27 00 69
info@scaninterlight.se
www.scaninterlight.se

PERFORMANCE IN LIGHTING | powered by GEWISS

Säljs och lagerhålls av din elgrossist

09.2025